HT20102/HT20103/HT20104

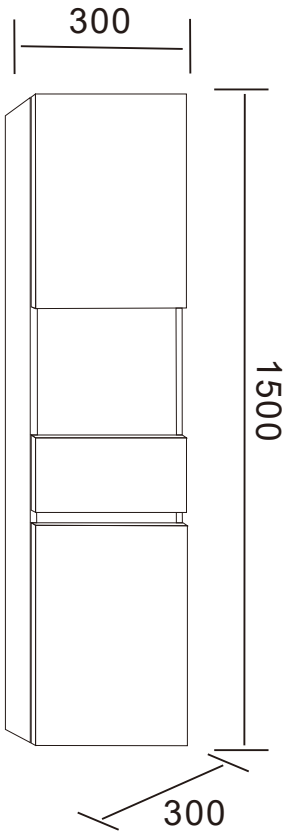

a	L	1x	1	L	1x
b	R	1x	2	R	1x
c	M7*40mm	8x	3		1x
d	Ø 14	46x	4		2x
e		46x	5		4x
f		4x	6		1x
g	18mm	2x	7		2x
j	14mm	30x	8		1x
k	25mm	8x	9		1x
			10		1x
			11		1x
			12		1x
			13		1x
			14		1x
			15		1x

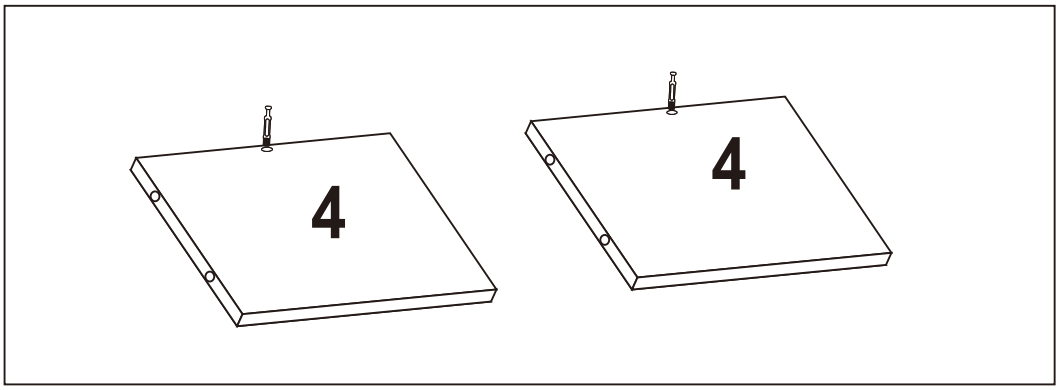

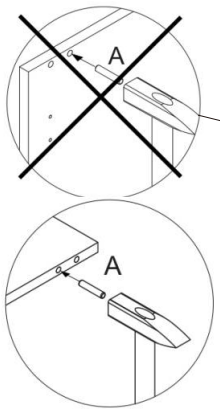

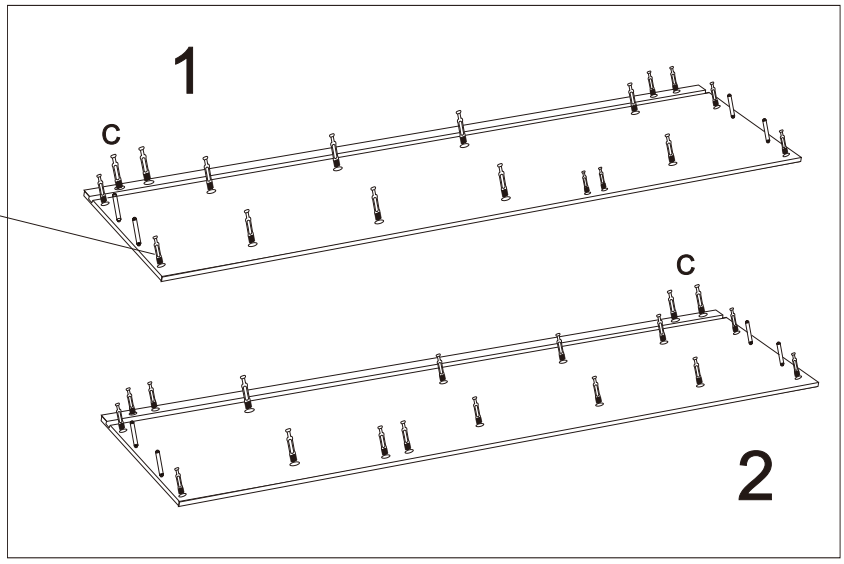

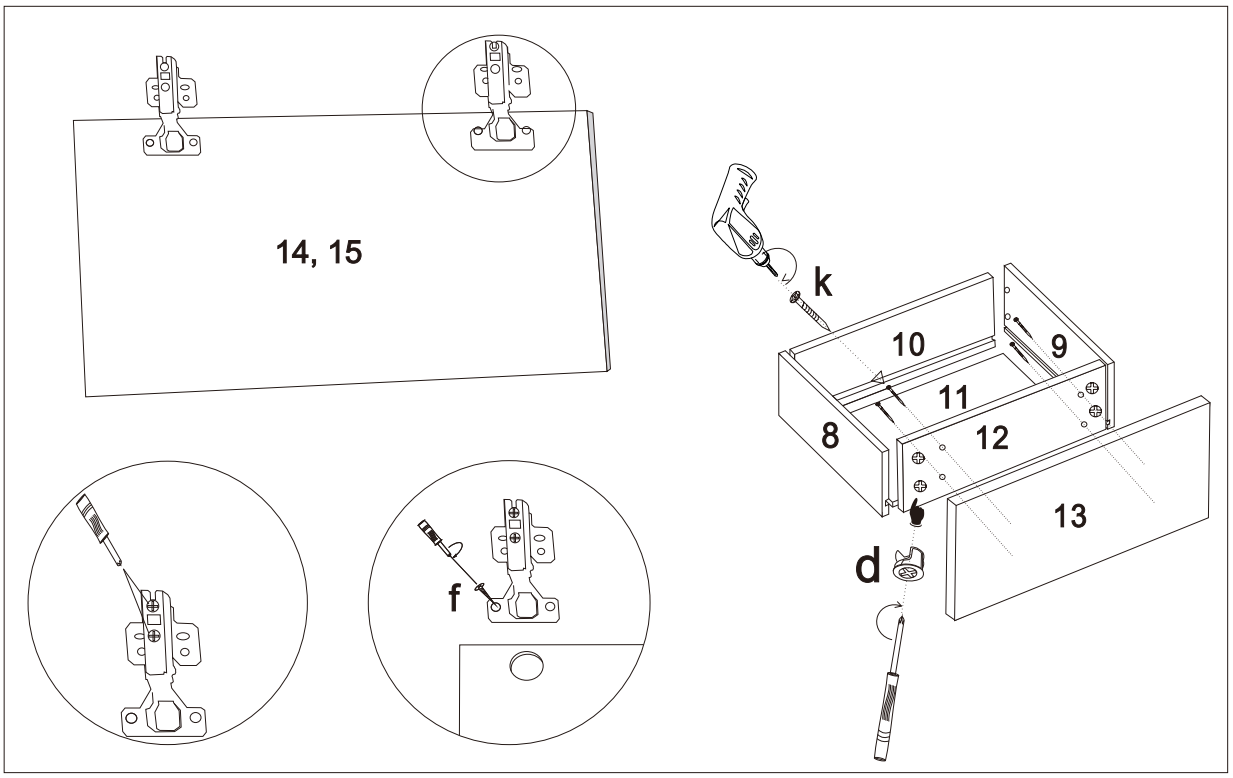
14, 15
k
10
9
11
8
12
13
d
f

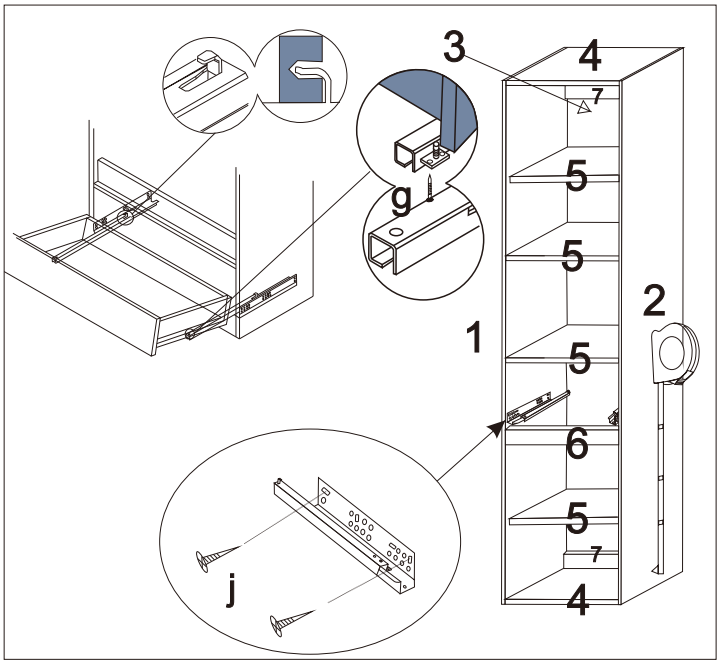
3
4
7
5
g
5
2
1
5
6
5
7
4
j

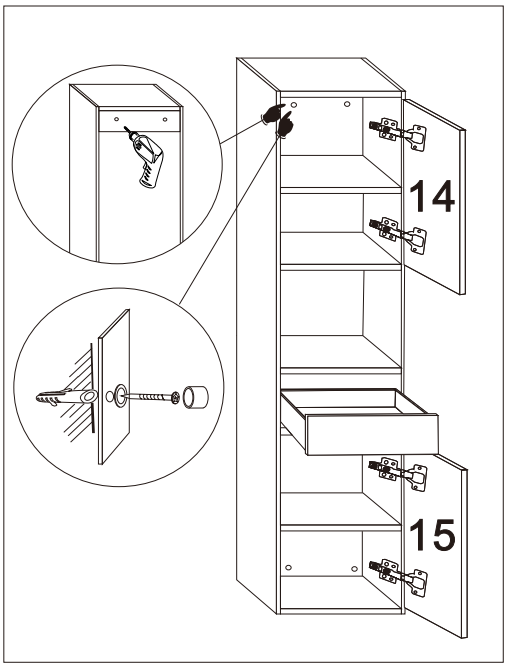
14
15

SAN TECHNIK® INTERNATIONAL

DE

Unsachgemäße Montage der Hängebeschläge (Aufhängungen) kann eine Ablösung aus der Mauer hervorrufen. Es ist nötig, einen geeigneten Dübel zu wählen, je nach der Tragfähigkeit und dem Typ der Wand, an die Sie die Möbel aufhängen. Falls Sie sich nicht sicher sind, welchen Typ von Dübel Sie brauchen, fragen Sie in einem Fachhandel nach. Schubladen-Belastung: max. 10 kg.
Für die Reinigung bitte die folgenden Putzartikel nicht verwenden: Pulver- Basen des Gleichungslöser; Scheuermittel! Bitte nur Material, wie Baumwolle verwenden!
BEACHTEN SIE BITTE, DASS BEI EINER NICHT FACHGEMÄSSEN MONTAGE, EV. BEI ÜBERMÄSSIGEN ODER UNGEEIGNETEN BELASTUNG/BESCHWÄRUNG DES MÖBELTEILES DURCH GEGENSTÄNDE ODER PERSONEN ES ZU EINER BESCHÄDIGUG DES MÖBELSTÜCKES KOMMEN KANN!
Die Möbel nicht permanent in Kontakt mit Wasser bringen.

HU

Kérjük, ügyeljen a bútor szakszerű rögzítésére! A fal típusának és teherbírásának függvényében válasszon megfelelő tiplit, hogy hosszú távon is elkerülje a kilazulást. Szükség esetén forduljon szakemberhez/szakkereskedéshez.
A fiók terhelhetősége: max. 10 kg.
Tisztításhoz kizárólag puha pamut kendőt használjon és mellőzze a por- és oldószerbázisú tisztítószerek használatát.
VEGYE FIGYELEMBE, HOGY A SZAKSZERŰTLEN SZERELÉS, ILLETVE A BÚTOR TÚLZOTT – TÁRGYAKKAL VAGY SZEMÉLYEKKEL TÖRTÉNŐ – TERHELÉSE VESZÉLYES és a bútor leszakadásához, sérüléséhez vezethet.
A bútor tartósan nem érintkezhet vízzel!

SK

Neodbornou montážou závesného kovania môže dôjsť k jeho uvol'neniu zo steny! Je nutné zvoiiť vhodnú hmoždinku so zretefom na nosnosť a typ steny, na ktorú nábytok vešiate. Ak nie ste si istý. aký druh hmoždinky potrebujete, kontaktujte najbližšie železiarstvo. Zaťaženie zásuvky: max 10kg. Na čistenie odporúčame nepoužíval' čistiace prostriedky- práškové. na báze rozpúšťadiel a iné látky ako bavlnené. PROSÍM, MAJTE NA P.i\MATI, ŽE PRI NEODBORNEJ MONTÁŽI, PRÍPADNE NADMERNOM ALEBO NEVHODNOM ZAŤAŽOVANÍ NÁBYTKU PREDMETMI, OSOBAMI MÓŽE BYŤ NÁBYTOK NEBEZPEČNÝ!
Nábytok nie je trvalo v styku s vodou!

CZ

Neodbornou montáží závěsného kováni může dojit k jeho uvolněni ze stěny! Je třeba vybrat vhodnou hmoždinku s ohledem na nosnost a typ stěny, na kterou nábytek věšíte. Pokud si nejste jisti, jaký druh hmoždinky potřebujete, kontaktujte nejbližší železářství. Zatíženi zásuvky max. 10 kg. Na čištění nedoporučujeme používat čisticí prostředky práškové, na bázi rozpouštědel, ani jiné než bavlněné látky. MĚJTE PROSÍM NA PAMĚTI, ZE PŘI NEODBORNÉ MONTÁŽI A PŘÍPADNÉM NADMĚRNÉM NEBO NEVHODNÉM ZATĚŽOVÁNÍ NÁBYTKU PŘEDMĚTY NEBO OSOBAMI MUŽE BÝT NÁBYTEK NEBEZPEČNÝ!
Nábytek není trvale ve styku s vodou!

RO

Instalarea neprofesională a pieselor de mobilier poate avea drept rezultat desprinderea acestora de perete. Trebuie să fie selectat un element corespunzator, în funcţie de capacitatea de încărcare şi de tipul de perete pe care urmează să fixaţi mobilierul. Dacă nu sunteţi sigur care este tipul de element de fixare necesar, vă rugăm să contactaţi magazinul dumneavoastră local cu articole de menaj şi fierărie. Capacitatea de încărcare a elementului de fixare: maxim 10 kg. Nu recomandăm utilizarea detergentilor sub forma de praf, pe bază de diluanţi sau a altor substante agresive cat si a materialelor textile in afară de bumbac ,pentru lucrările de curăţare. VĂ RUGĂM SĂ REŢINEŢI FAPTUL CĂ MONTAREA NEPROFESIONALĂ, SAU INCARCAREA EXCESIVĂ SAU NECORESPUNZĂTOARE A MOBILIERULUI CU OBIECTE SAU PERSOANE POATE FACE CA MOBILIERUL SA DEVINĂ PERICULOS!
Este obligatoriu ca mobilierul sa nu fie permanent în contact cu apa!

BG

Монтирането на пантите от непрофесионалист може да доведе до недоброто им закрепване и до отделянето им от стентата.. Подходящи дюбели трябва да бъдат избрани в зависимост от товароносимостта и вида на стената, на която ще се окачат мебелите. Ако не сте сигурни кой тип дюбели и тапи да използвате, моля свържете се с местния железарски магазин. Максимално натоварване на чекмеджето: до 10 килограма. Почистете с мека памучна тъкан, в противен случай съществува риск от надраскване на повърхността. Не препоръчваме употребата на препарати с абразивни частици или препарати базирани на разтворители. ЗАПОМНЕТЕ, ЧЕ ВСЕКИ НЕ-ПРОФЕСИОНАЛЕН МОНТАЖ ИЛИ ПРЕКОМЕРНО НАТОВАРВАНЕ НА МЕБЕЛИТЕ С НЕПОДХОДЯЩИ ПРЕДМЕТИ ИЛИ ЛИЦА МОЖЕ ДА ГИ НАПРАВИ ОПАСНИ!
Мебелите не трябва да бъдат постоянно в контакт с вода!

SLO

Nepravilna vgradnja visečega pohištva lahko povzroči ločitev od stene. Treba je izbrati primerne stenske vložke, odvisno od zmogljivosti in vrste stene, na kateri visi pohištvo.
Če niste prepričani, katero vrsto vložka potrebujete, vprašajte osebje v specializirani trgovini.
Predal lahko obremenite: max. 10 kg.
Začiščenje uporabljajte le bombažne krpe, sicer lahko opraskte površino! Za čiščenje lakiranih površin ne uporabljajte agresivnih in grobih čistil!
Uporabljajte samo gladka in blaga čistilna sredstva!
Upoštevajte da; Gibljivi deli – predali, vrata, lahko ob nepravilni uporabi povzročijo poškodbe za katere ne odgovarjamo!
Pohištva ne prinašajte v stalni stik z vodo.

HR

Neodbornou montážou závesného kovania môže dôjsť k jeho uvol'neniu zo steny! Je nutné zvoiiť vhodnú hmoždinku so zretefom na nosnosť a typ steny, na ktorú nábytok vešiate. Ak nie ste si istý. aký druh hmoždinky potrebujete, kontaktujte najbližšie železiarstvo. Zaťaženie zásuvky: max 10kg. Na čistenie odporúčame nepoužíval' čistiace prostriedky- práškové. na báze rozpúšťadiel a iné látky ako bavlnené. PROSÍM, MAJTE NA P.i\MATI, ŽE PRI NEODBORNEJ MONTÁŽI, PRÍPADNE NADMERNOM ALEBO NEVHODNOM ZAŤAŽOVANÍ NÁBYTKU PREDMETMI, OSOBAMI MÓŽE BYŤ NÁBYTOK NEBEZPEČNÝ!
Nábytok nie je trvalo v styku s vodou!

www.sanotechnik.com